PERFEKTIUM
Lithium Batterie

6 Jahre Garantie
PERFEKTIUM

PF-Underseat-12-200

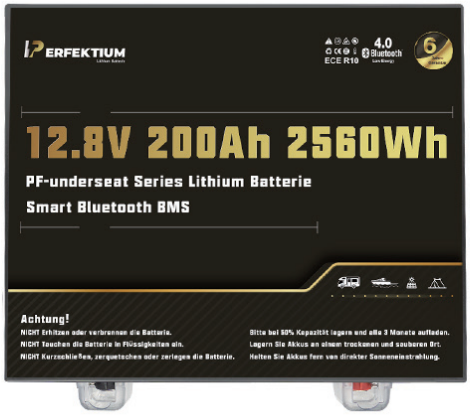

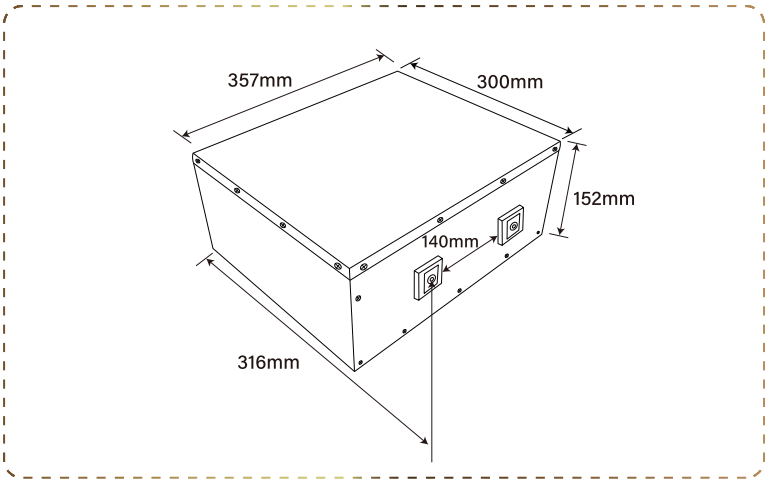

• LITHIUM BATTERIE

Starke Vorteile

- 6 Jahre Garantie
- Direkter Austauschen für Blei-Säure-Batterien
- Geringeres Gewicht und einfachere Handhabung
- Lithiumeisenphosphat ist stabiler
- Maximale Lebensdauer von über 6000 Zyklen
- Langlebiger modularer Aufbau
- Schrauböffnung, perfekt gearbeitete Innenstruktur entwerfen

• BMS

Batteriemanagementsystem

Das BMS überwacht und steuert die einzelnen Zellen eines Batterie und schützt sie vor Schäden wie Überlastung und Überspannung

• BLUETOOTH 4.0 INTEGRIERTE

Überwachung des Status mehrerer Batterien

Die Perfektium Pro-App kann bis zu 8 Batterien gleichzeitig überwachen. SOC, Spannung, Strom, Temperatur und Betriebszeit der Batterien können erkannt werden

AVAILABLE ON Google Play

Available on the App Store

PERFEKTIUM
Lithium Batterie

Spezifikation

Gegenstände	Eigenschaften
Modell	12.8V 200Ah/2560Wh
Ersetzt Blei-Gel-AGM Batterie	12.8V 400Ah
Zellentyp	Prismatische Zelle
Abmessungen mit Klemmen(L x W x H)	357*300*152mm
Gewicht (ohne Zubehör)	23.1Kg
Zyklusleben	>6000@80%D.o.D
Innenwiderstand	≤15 mΩ@ 50% SOC
Empfohlene Ladespannung	14.6V
Erhaltungsladespannung(für den Standby-Einsatz)	13.8±0.8V
Empfohlener Ladestrom	60A
Max. Ladestrom	100A
Kontinuierlicher Entladestrom	200A
Spitzenentladungs-Abschaltstrom	600A (200~500ms)
Betriebsspannungsbereich	10 - 14.6V
Ende des Entladespannungsbereichs	10 - 11.2V
Terminaltyp	M8
Schutzart	IP62
Ladungstemperatur	0~50°C
Entladungstemperatur	-20~75°C
Lagertemperatur	-5~35°C
Lagerzustand	Laden Sie den Akku alle 3 Monate auf
Serien- und Parallelverfügbarkeit	Maximal 4 Stück in Reihe und 4 Stück in Parallelschaltung
Zertifizierungen	CE/UL/UN38.3 /MSDS /ROHS/UN 3480/ CLASS9/ECE R10

Perfektium GmbH
+49 (0)8121 2233893 info@perfektium.eu Fuggerstraße 4, 85646 Anzing, Bayern, Germany
V1 05.05.25