PERFEKTIUM
Lithium Batterie

6 Anni Di Garanzia
PERFEKTIUM

# PF-Underseat-12.8V 310Ah Heating

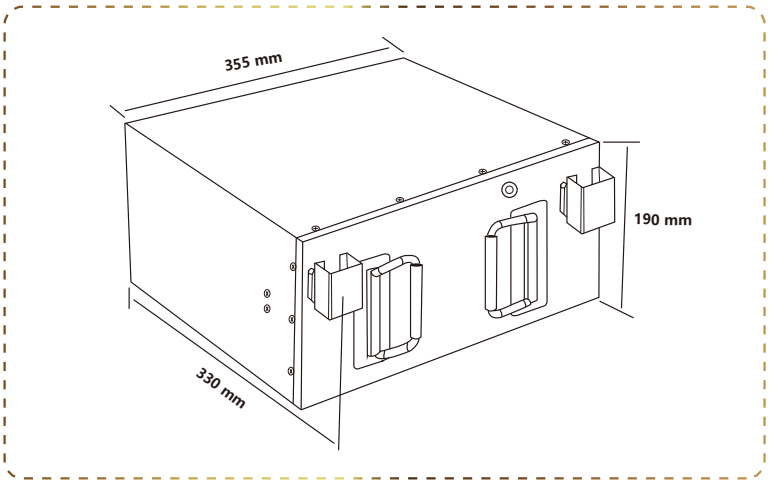


## • BATTERIA AL LITIO

### Vantaggi forti

- 6 anni di garanzia
- Sostituzione della batteria al piombo
- Più leggero e più facile da maneggiare
- Il fosfato di ferro e litio è più stabile
- Massima durata di servizio di oltre 6000 cicli
- Costruzione modulare di lunga durata
- Apertura a vite, struttura interna artigianale perfetta progettazione

## • BLUETOOTH 4.0 INTEGRATO

### Monitoraggio dello stato di più batterie

L'APP Perfektium Pro può monitorare fino a 8 batterie contemporaneamente. SOC, tensione, corrente, temperatura e tempo disponibile delle batterie possono essere rilevati.

## • PELLICOLA DI RISCALDAMENTO ELETTRICO

- Alcune delle batterie al litio Perfektium sono dotate di pellicole riscaldanti. È possibile utilizzare la batteria a temperature fino a -35 gradi Celsius quando si attivano le pellicole riscaldanti
- La pellicola riscaldante è un materiale IP e l'effetto riscaldante è uniforme
- Le pellicole riscaldanti non consumano energia dalla batteria stessa

## • BMS

### Sistema di gestione della batteria

Il BMS monitora e controlla le singole celle di a batteria e li protegge da danni, come il sovraccarico e sovratensione

PERFEKTIUM
Lithium Batterie

# Specificazione

| Progetto | Caratteristiche |
|---|---|
| Modello | 12.8V 310Ah/3968Wh |
| Sostituisce la batteria Gel-AGM | 12.8V 620Ah |
| Tipo di cella | Cella prismatica |
| Dimensioni con terminali (L x W x H) | 355X330X190mm |
| Peso (senza accessori) | 30kg |
| Vita ciclo | >6000@80%D.o.D |
| Resistenza interna | ≤15 mΩ @ 50% SOC |
| Tensione di carica consigliata | 14.6V |
| Tensione di carica flottante(per uso in standby) | 13.8±0.8V |
| Corrente di carica consigliata | 90A |
| Corrente di carica massima | 155A |
| Corrente di scarica continua | 200A |
| Corrente di interruzione di scarica di picco | 640A (200~500ms) |
| Intervallo di tensione operativa | 10 - 14.6V |
| Fine dell'intervallo di tensione di scarica | 9.2 - 11.2V |
| Tipo di terminale | M8 |
| Codice di protezione dell'ingresso | IP62 |
| Temperatura di carica | 0~50°C |
| Temperatura di scarica | -20~75°C |
| Temperatura di conservazione | -5~35°C |
| Temperatura di funzionamento del riscaldatore | -35~5°C |
| Condizione di conservazione | Caricare la batteria ogni 3 mesi |
| Serie e disponibilità in parallelo | Massimo 4 pezzi in serie e 4 pezzi in parallelo |
| Certificazioni | CE /UL /UN38.3 /MSDS /ROHS/UN 3480 /CLASS 9 |

Perfektium GmbH
+49 8123 9910909 info@perfektium.eu Feldlerchenstr. 10A, 85467 Neuching, Bayern, Germany